Kanlux

2023/10-1

A3-297x420mm/ISO216

www.kanlux.com

POWELED P 12VDC

(PL) Kanlux SA, ul. Objazdowa 1-3, 41-922 Radzionków (CZ) Distributor: Kanlux s.r.o., Sadová 618, 738 01 Frýdek-Místek (SK) Distributor: Kanlux s.r.o., Zlatovská 2179/28, 911 05 Trenčín (HU) Forgalmazza: Kanlux Kft., 9026 Győr, Bácsai út 153/b (UA) ТОВ «КАНЛЮКС», 08130, Київська область, Києво-Святошинський район, с.Петропавлівська Борщагівка, вул. Соборна, будинок 1-Б, офіс 617 (RO) Kanlux Lighting S.R.L. Oltenitei 249 Popesti Leordeni, 077160, Ilfov (RU) ООО Kanlux, ул. Комсомольская, д. 1, 142100, г. Подольск, Московская область, Российская Федерация ООО Канлюкс-Электромонтаж, ул. Комсомольская, д. 1, 142100, г. Подольск, Московская область, Российская Федерация (BG) Kanlux EOOD, Warehouse area Gopet Logistics, 1532 Kazichene, Sofia, ph.+359 2 42 19 623 (DE) Kanlux GmbH, Flugplatz 21, 44319 Dortmund (FR) Kanlux France SAS, 224B Rue Marcadet, 75 018 Paris

P1/P2	P3/P4/P5	P6	P7
PRI 220-240V~ 50Hz	SEC POWELED P 12V 30W 12V; 2,5A POWELED P 12V 60W 12V; 5A	POWELED P 12V 30W max 30W POWELED P 12V 60W max 60W	Ta max 50°C

P8	P9	P10	P11	P12	P13	P14
Tc POWELED P 12V 30W max 80°C POWELED P 12V 60W max 85°C		SELV				

P15	P16	P17	P18	P19	P20	P21
IP20	EAC	UK CA			η 69%	

EN

INTENDED USE / APPLICATION
Product designed for feeding low voltage LED lamps (12V). The power supply unit is not designed to work without load. The product is intended for lighting purposes and work with a load of at least 40% of the nominal power (according to EN 61000-3-2, class C for a load ≥ 40%).

MOUNTINGPROTECTION DE L'ENVIRONNEMENT
Technical changes reserved. Read the manual before mounting. Mounting should be performed by an appropriately qualified person. Any activities to be done with disconnected power supply. Exercise particular caution. Use appropriate diameters of the power leads. The end parts of the leads must be isolated at the right length. Lighting circuit leads with length ranging 0,3-2,0m must be used. Mounting diagram: see pictures. Check for proper mechanical fastening and connection to electrical power prior to first use.

FUNCTIONAL CHARACTERISTICS
Product for indoor use.

USAGE GUIDELINES / MAINTENANCE
Any maintenance work must be performed when the power supply is cut off and the product has cooled down. Clean only with soft and dry cloths. Do not use chemical detergents. Do not cover the product. Ensure free air access. Product may heat up to a higher temperature. In the case of thermal or short circuit protection activation, the power supply must be cut off. A few minute break is recommended before next power-up. The inspection of all connections and elements of the lighting system is recommended.

EXPLANATIONS OF SYMBOLS USED
P1: Nominal parameters on the primary side.
P2: Rated voltage, frequency.
P3: Nominal parameters on the secondary side.
P4: Rated voltage.
P5: Maximum current.
P6: Total maximum load power.
P7: Maximum rated ambient temperature that the product can be
P8: Maximum casing temperature that the product can reach.
P9: Class II. A product in which protection against electric shock is provided not only through basic insulation, but also double or reinforced insulation.
P10: Product ensures supplying the lighting circuit with safe voltage.
P11: This symbol means that the product can be installed and operated in/on a surface made of materials which are normally flammable.
P12: Use only indoors.
P13: Protective transformer resistant to short circuit.
P14: Product meets the requirements of EU directives.
P15: Protection against solid foreign objects bigger than 12mm provided.
P16: Certificate of Conformity confirming the quality of production in accordance with approved standards on the territory of the Customs Union.
P17: The product is compliant with all relevant United Kingdom regulations.
P18: The product is not compatible with lighting dimmers.
P20: Power supply unit efficiency [%]

ENVIRONMENTAL PROTECTION
Keep your environment clean. Segregation of post-packaging waste is recommended.
P21: This labelling indicates the requirement to selectively collect waste electronic and electrical equipment. Products labelled in this way must not be disposed of in the same way as other waste under the threat of a fine. These products may be harmful to the natural environment and health, and require a special form of recycling/ neutralising. Products labelled in this way should be returned to a collection facility for waste electrical and electronic goods. Information on collection centres is provided by local authorities or sellers of such goods. Used items can also be returned to the seller when new product is purchased, in quantity no larger than the purchased item of the same type. The above rules regard the EU area. In the case of other countries, regulations in force in a given country must beapplied. Contacting the distributor of our products in a given area is recommended.

COMMENTS / GUIDELINES
Failure to follow these instructions may result in e.g. fire, burns, electrical shock, physical injury and other material and non-material damage. For more information about Kanlux products visit www.kanlux.com
Kanlux SA shall not be responsible for any damage resulting from the failure to follow these instructions. Kanlux SA reserves the right to make changes in the manual - the current version can be downloaded at www.kanlux.com.

DE

VERWENDUNG / ANWENDUNG
Für die Speisung von LED-Leuchten mit niedriger Spannung (12V) vorgesehenes Produkt. Das Netzgerät ist nicht für den Leerlaufbetrieb geeignet. Das Produkt ist für Beleuchtungszwecke und für den Betrieb bei einer Mindestlast von 40% der Nennleistung ausgelegt (gemäß EN 61000-3-2, Klasse C für Last ≥ 40%).

MONTAG
Technische Änderungen vorbehalten. Lesen Sie vor der Montage die Anleitung. Die Montage sollte von einer Person durchgeführt werden, welche die erforderliche Befugnis hat. Alle Tätigkeiten sind bei abgeschalteter Energieversorgung durchzuführen. Besondere Vorsicht ist zu wahren. Verwenden Sie eine angemessenes Durchmesser der Versorgungsleitungen. Die Enden der Leitungen müssen auf einer entprechenden Länge abisoliert werden. Für den Leuchtkreis müssen Leitungen mit einer Länge von 0,3-2,0m verwendet werden. Montageschema: s. Zeichnungen. Vorder Inbetriebnahme muss die ordnungsgemäße mechanische Befestigung und der elektrische Anschluss geprüft werden.

FUNKTIONELLE EIGENSCHAFTEN
Produkt zur Verwendung im Innenbereich.

BETRIEBSHINWEISE / WARTUNG
Die Wartung bei ausgeschalteter Versorung und nach Erkalten des Produkts durchführen. Nur mit weichen und trockenen Stoffen säubern. Keine chemischen Reinigungsmittel verwenden. Das Produkt nicht bedecken. Für ungehinderte Luftzufuhr sorgen. Das Prod kann sich aufheizen. Im Falle eines Auslösens der termischen Sicherung oder der Durchbrennsicherung muss die Spannungsversorung abgeschaltet werden. Vor dem erneuten Anschalten wird eine mehrminütige Pause empfohlen. Eine Kontrolle aller Verbindungen und Elemente des Beleuchtungssystems wird empfohlen.

ERLÄUTERUNGEN ZU DEN VERWENDETEN MARKIERUNGEN UND SYMBOLEN
P1: Nennparameter auf der primären Seite.
P2: Nennspannung, Frequenz.
P3: Nennparameter auf der sekundären Seite.
P4: Nennspannung.
P5: Maximaler Strom.
P6: Summarische maximale Leistungsentnahme.
P7: Maximale Umgebungstemperatur, der das Produkt ausgesetzt werden darf.
P8: Maximale Oberflächentemperatur des Produkts, auf die es sich erwärmen kann.
P9: Klasse II. Produkt, bei dem als Schutz vor elektrischem Schlag außer der Grundisolierung auch eine doppelte oder verstärkte Isolierung verwendet wird.
P10: Das Produkt garantiert eine Speisung des Beleuchtungskreises mit einer sicheren Spannung.
P11: Das Symbol bedeutet, dass das Produkt auf einer Unterlage aus normal brennbarem. Material installiert und verwendet werde kann.
P12: Nur für die Verwendung im Innenbereich.
P13: Gegen Kurzschluss beständiger Sicherheitstransformator.
P14: Das Produkt erfüllt die Anforderungen der EU-Richtlinien.
P15: Geschützt gegen feste Fremdkörper mit mehr als 12mm Durchmesser.
P16: Zertifikat über Konformität der Produktionsqualität mit den anerkannten Standards auf dem Gebiet der Zollunion.
P17: Das Produkt entspricht den im Großbritannien (UK) geltenden Vorschriften.
P18: Das Produkt kann nicht zusammen mit Beleuchtungsdimmern verwendet werden.
P20: Effizienz des Netzgeräts [%]

UMWELTSCHUTZ
Auf Sauberkeit und die Umwelt achten. Wir empfehlen die Trennung der Verpackungsabfälle.
P21: Diese Kennzeichnung weist auf die Notwendigkeit hin, gebrauchte elektrische und elektronische Geräte selektiv zu sammeln. Solche gekennzeichneten Produkte dürfen nicht zusammen mit normalem Müll entsorgt werden. Bei Zuwiederhandlung droht eine Geldstrafe. Diese Produkte können schädlich für die Umwelt und die menschliche Gesundheit sein und erfordern eine spezielle Form der Umwandlung / der Rückgewinnung / des Recyclings / der Unschädlichbarmachung. Auf diese Weise markierte Produkte müssen einem Sammelpunkt von gebrauchten elektrischen oder elektronsichen Geräten zugeführt werden. Informationen zu Sammel-/Abholpunkten erteilen die lokalen Behörden oder die Verkäufer dieser Produkte. Gebrauchte Produkte können auch an den Verkäufer zurückgegeben werden, wenn die Zahl der alten die der neu gekauften nicht übersteigt. Die o.g. Prinzipien betreffen das Gebiet der EU. Im Falle anderer Länder sind die rechtlichen Bestimmungen des jeweiligen Landes anzuwenden. Wir empfehlen, den Händler unseres Produkts im jeweiligen Gebiet zu kontaktieren.

ANMERKUNGEN / HINWEISE
Die Nichtbeachtung der Empfehlungen der vorliegenden Hinweise kann u.a. zu Bränden, Verbrennungen, Stromschlägen, physischen Verletzungen und anderen materiellen und immateriellen Schäden führen. Zusätzliche Informationen zu den Produkten der Marke Kanlux sind auf der Seite www.kanlux.com erhältlich.
Kanlux SA haftet nicht für Schäden, die aus dem Nichtbeachten der Empfehlungen der vorliegenden Hinweise resultieren. Die Firma Kanlux SA behält sich das Recht vor, Änderungen an der Bedienungsanleitung einzuführen - die aktuelle Version zum Herunterladen auf www.kanlux.com.

FR

DESTINATION / APPLICATION
Produit destiné à alimenter les lampes LED basse tension (12V). L'alimentation n'est pas conçue pour fonctionner sans charge. Produit destiné pour l'éclairage, fonctionne avec une charge minimale de 40 % de la puissance nominale (conformément à la norme EN 61000-3-2, classe C pour une charge ≥ 40 %).

INSTALLATION
Modifications techniques réservées. Avant de commecner l'installation lisez le mode d'emploi. Installation doit être éffectuée par une personne possédant les certificats d'aptitude convenables. Toutes les opérations doivent être éffectuées avec la tension débranchée. Il faut rester très prudent. Utiliser les diamètres des câbles d'alimentation bien assortis. Isoler les bornes des câbles sur une longueur appropriée. Utiliser les câbles du circuit d'éclairage d'une longueur de 0,3 à 2,0m. Schéma de l'installation: voir les images. Avant la première mise en marche il faut s'assurer si le fixage mecanique est correct aisni que la connection électrique.

CARACTERISTIQUES FONCTIONELLES
Utiliser le produit uniquement à l'intérieur des locaux.

RECOMMENDATIONS D'EXPLOITATION / MAINTENANCE
Faire l'entretien avec l'alimentation coupée une fois le produit refroidi. Nettoyer uniquement avec les tissus secs et delicats. On ne peut pas utiliser les produits nettoyants chimiques. Ne pas couvrir le produit. Assurer l'accès libre de l'air. Produit peut se réchauffer jusqu'à la temperature élevée. En cas de mise en marche de la protection thermique et celle contre les courts-circuits découper la tension d'alimentation. Avant le reallumage il est recommandé de faire l'intervalle de quelques minutes. Il est recommandé de contrôler si tous les raccordements et les éléments du système d'éclairage sont corrects.

EXPLICATION DES MARQUAGES ET DES SYMBOLES UTILISES
P1: Paramètres nominaux de côté primaire.
P2: Tension nominale, fréquence.
P3: Paramètres nominaux de côté secondaire.
P4: Tension nominale.
P5: Courant maximal.
P6: Puissance maxi. cumulée de la charge.
P7: Temperature nominale maximale de l'environnement à laquelle peut être exposé le produit.
P8: Temperature maximale de la surface du produit jusqu'à laquelle il peut se réchauffer.
P9: 2ème classe. Produit où la protection contre la commotion électrique est assurée, outre l'isolement de base, l'isolement double ourenforcé appliqué.
P10: Produit garantit l'alimentation du circuit électrique avec la tension de sécurité.
P11: Symbole signifie la possibilité de l'installation et de l'utilisation du produit dans/sur le sous-sol en materiel normalement combustible.
P12: Utiliser uniquement à l'intérieur des locaux.
P13: Transformateur de sécurité résistant au court-circuit.
P14: Produit conforme aux Directives de lUnion Européenne (UE)
P15: Protection contre les états solides dépassant 12mm.
P16: Certificat de conformité validant la qualité de la production avec les normes approuvées sur le territoire de l'Union douanière.
P17: Le produit est conforme à la réglementation applicable au Royaume-Uni (UK).
P18: Le produit ne fonctionne pas ensemble avec les gradateurs de lumière.
P20: Efficacité de l'alimentation électrique [%]

PROTECTION DE L'ENVIRONNEMENT
Gardez la proprété et protégez l'environnement. La segrégation des déchets d'emballage est recommandée.
P21: Ce marquage indique la nécessité de la collecte selective des appareils électriques et électroniques usés. Les produits marqués de cette façon ne peuvent pas, sous la peine d'amende, être jetés aux poubelles avec les déchets ordinaires.
Ces produits peuvent être nuisibles pour l'environnement et pour la santé des hommes, il exigent les formes spéciales de la transformation / de la récupération / du recyclage et de la neutralisation. Produits marqués de cette façon doivent être rendus aux points de ramassage du matériel électrique et électronique usé. Informations sur les points de ramassage / réception sont données par les autorités locales ou le vendeur de ce type de matériel. Matériel usé peut être aussi rendu au vendeur en cas de l'achat de nouveau matériel en quantité inférieur ou égal au nouveau matériel acheté du même type. Susdits principes concernent le territoire de l'Union Européenne. En cas d'autres pays appliquer les dispositions en vigueur dans un pays concerné. Nous recommandons de contacter le distributeur de notre produit dans le territoire concerné.

REMARQUES / INDICATIONS
La non observation des indications du présent ,ode d'emploi peut entraîner par exemple aux incendies, aux brûlures, à la commotion électrique, aux lésions physiques et aux autres dommages matériels et immateriels. Les informations supplémentaires concérnant les produits de la marque Kanlux sont accessibles sur le site: www.kanlux.com
Kanlux SA n'encourt pas de responsabilité pour les dommages résultant de la non observation du présent mode d'emploi. La société Kanlux SA se réserve le droit d'apporter des modifications à l'instruction - la version actuelle peut être téléchargée à partir du site www.kanlux.com.

NL

BESTEMMING / TOEPASSINGSGEBIED
Product bestemt voor laagstroom LED lampen (12V). De voeding is niet ontworpen om zonder belasting te werken.Het product is ontworpen voor verlichtingsdoeleinden en om te werken bij een minimale belasting van 40% van het nominale vermogen (volgens EN 61000-3-2, klasse C voor belasting ≥ 40%).

MONTAGE
Technische veranderingen gereserveerd. Voor montage lees instructie. Montage zou kwalificeerde persoon uitvoeren. Alle operaties doen bij losgekoppelde stroominstalatie. Men moet bijzondere vorzichtigheid houden. Gebruik goed aangepaste stroomkabels. Einde van kabels moeten geisoleerd worden op een bepaalde lengte. Moeten lichtkabels gebruikt worden met lengte van 0,3-2,0m. Montagebeeld: kijk afbeelding. Voor eerste gebruik moet men mechanische montage en elektrische aansluiting controleren.

FUNCTIONAAL EIGENSCHAPPEN
Product gebruiken in binnenruimen.

GEBRUIKSAANWIJZING / KONSERWATIE
Onderhoudswerken maken bij uitgedane stroom en afgekoelde elementen. Schoonmaken alleen met delicate en droge stoffen. Niet gebruiken chenische schoonmakmiddelen. Product nie verdecken. Zorgen voor vrije luchtcirculatie. Product kan zich verwarmen tot verhoogde temperatuur. In gevaal van termische of kortsluitng beveiliging moet stroom uitgezet weden. Voor weeraandoen is radzaam paar minuut pause te doen. Kontrol van alle elementen van belichtings systeem is aanbevolen.

VERKLARING VAN GEBRUIKTE SYMBOLEN EN AFKORTINGEN
P1: Basis parameter op orspronkelijke kant.
P2: Ingangsstroomspanning, frequentie.
P3: Basis parameter op secundaire kant.
P4: Ingangsstroomspanning.
P5: Max. stroom.
P6: Max. Opgetelte kracht van belasting.
P7: Max. temperatuur van omgeving waar het product werkt.
P8: Max. temperatuur van productopervlak, tot welke kan hij zich verwarmen.
P9: Klas II. Product, waarin bescherming tegen elektrische schok geven, buiten basis isolatie, dubbel of versterkte isollati
P10: Product garanteert stroom voor lichtinstalatie met veiligehoogspanning.
P11: Symbool betekend mogelijkheid van montage en gebruik van het product in/op normaal ontvlambaar oppervlak.
P12: Gebruiken alleen binnen.
P13: Veiligheid transformator veilig tegen kortsluiting.
P14: Product voldoet aan de Europaise Normen (EU).
P15: Bescherming voor vaste lichame grooter dan 12mm.
P16: Conformiteitscertificaat met bevestiging van de kwaliteit van de productie conform de goedgekeurde normen op het gebied van de Douane-Unie.
P17: Het product voldoet aan de eisen van de regelgeving die van toepassing is in Groot-Brittannië (VK).
P18: Product werkt niet samen met lichtdimmers.
P20: Efficiëntie van de voeding [%]

MILIEUBESCHERMING
Houd schoonheid en beschermd het milieu. Aanbevolene verpakkings afvalscheiding.
P21: Dat symbool betekend selektive versameling van gebruikte elektrische en elektronische goederen. Producten met zulke symbool onder dwang van boete kan je niet tot gewone afvaal goien. Zulke producten kunne schadelijk zijn voor het milieu en gezondheid van mensen. Ze hebben aparte form van verwerken / herstel / recykling / inactivatie nodig. Producten met zulke etiketten moeten gebracht worden naar kolectieve verzammelingsplaats van verbruikte elektrische en elektronische producten. Informaties over verzammelplaatsen geven lokale administratie of verkopers van zulke producten. Verbruikte producten kunnen ook teruggegeven worden aan verkoper in geval van kopen van nieuwe producten, in niet grotere goeveelheid als nieuwgekochte product. Bovengenoemde regels gelden op gebied van EU. In anderen landen moeten rechtelijke voorschriften gelett worden, die in dit land gelden. Neem kontakt met distributie van onze product op dat gebied.

LET OP / BIJZONDERHEDEN
Zich niet houden aan regelingen van deze instructie kan leiden onder anderen tot brand, verbrandingen, overspanningen, en ander materiele en niet materiele schaden. Verdere informaties over producten van merk Kanlux zijn op: www.kanlux.com te vinden. Kanlux SA kan niet aansprakelijk gemaakt worden voor effecten ontstaan door zich niet te houden aan deze instructie. Firma Kanlux SA behoudt zich het recht tot wijzigingen in de gebruiksaanwijzing- de meest actuele versie te downloaden op www.kanlux.com.

IT

DESTINAZIONE / USO
Prodotto destinato ad alimentare lampade a LED a bassa tensione (12V). L'alimentatore non è progettato per funzionare senza tensione. Prodotto destinato all'illuminazione. funziona con un carico pari almeno al 40% della potenza nominale (secondo EN 61000-3-2, classe C per un carico ≥ 40%).

ASSEMBLAGGIO
Modifiche tecniche riservate. Prima di procedere con l'assemblaggio si prega di consultare le istruzioni. L'assemblaggio deve essere effettuato da una persona con appropriata competenza. Eseguire qualsiasi operazione con l'alimentazione disinserita. E' necessario adottare particolare cautela. Utilizzare cavi di alimentazione di diametro appropriato. I terminali dei cavi devono essere isolati per la lunghezza appropriata. Deve essere utilizzato un cavo per il circuito d'illuminazione di lunghezza compresa tra 0,3-2,0m. Schema di assemblaggio: vedi illustrazioni. Prima del primo utilizzo, occorre accertarsi che il fissaggio meccanico e il cablaggio elettrico siano corretti.

CARATTERISTICHE FUNZIONALI
Prodotto da utilizzare in ambienti interni.

RACCOMANDAZIONI D'USO E MANUTENZIONE
Eseguire la manutenzione solo con l'alimentazione disinserita e dopo il raffreddamento del prodotto. Pulire esclusivamente con un panno delicato e asciutto. Non utilizzare detergenti chimici. Non coprire il prodotto. Garantire il libero accesso di aria. Il prodotto può riscaldarsi fino a temperature elevate. In caso di attivazione della protezione termica o di corto circuito, è necessario scollegare la tensione di alimentazione. Prima di riaccendere, è consigliata una pausa di alcuni minuti. Si raccomanda il controllo della correttezza di tutte le connessioni e dei componenti del sistema di illuminazione.

SPIEGAZIONE DELLE INDICAZIONI E DEI SIMBOLI USATI
P1: Parametri nominali sul lato originario.
P2: Tensione nominale, frequenza.
P3: Parametri nominali sul lato modificato.
P4: Tensione nominale.
P5: Corrente massima.
P6: Potenza massima complessiva di carico.
P7: Massima temperatura ambiente nominale a cui il prodotto può essere esposto.
P8: Massima temperatura alla quale si può riscaldare la superficie del prodotto.
P9: Classe II. Prodotto in cui la protezione contro la folgorazione è realizzata, oltre che con l'isolamento di base, con l'applicazione di un isolamento doppio o rinforzato.
P10: Il prodotto garantisce l'alimentazione elettrica del circuito di illuminazione con tensione di sicurezza.
P11: Il simbolo indica la possibilità di installazione e utilizzo del prodotto su una base di materiale normalmente infiammabile.
P12: Utilizzare solo in ambienti interni.
P13: Trasformatore di sicurezza resistente al corto circuito.
P14: Il prodotto soddisfa i requisiti delle Direttive dell'Unione Europea (UE).
P15: Protezione contro i corpi solidi superiori a 12mm.
P16: Certificato di Conformità attestante la confromità della qualità di produzione alle norme approvate sul territorio dell'Unione Doganale.
P17: Il prodotto è conforme alle normative vigenti nel Regno Unito (UK).
P18: Il prodotto non può operare con regolatori d'illuminazione
P20: Efficienza dell'alimentatore [%]

PROTEZIONE AMBIENTALE
Prenditi cura della pulizia e dell'ambiente. Si consiglia la differenziazione degli imballaggi da smaltire.
P21: Questa etichetta indica la necessità di raccolta differenziata dei rifiuti di apparecchiature elettriche ed elettroniche. I prodotti con questa etichetta, a pena di ammenda, non possono essere smaltiti nella spazzatura ordinaria insieme ad altri rifiuti. Questi prodotti possono essere dannosi per l'ambiente e la salute umana, e richiedono particolari forme di trattamento / recupero / riciclaggio / neutralizzazione. I prodotti così etichettati devono essere smaltiti nei punti di raccolta dei rifiuti di apparecchiature elettriche ed elettroniche. Informazioni sui punti di raccolta/ritiro, sono disponibili presso le autorità locali o i rivenditori di tali attrezzature. Le attrezzature usate possono anche essere rese al rivenditore, in caso di acquisto di un nuovo prodotto, in quantità non maggiore dei nuovi prodotti dello stesso genere acquistati. Le regole di cui sopra si applicano nell'area dell'Unione Europea. Nel caso di altri paesi, è necessario utilizzare le norme giuridiche in vigore in quella nazione. Si consiglia di contattare il distributore del prodotto nella zona interessata.

AVVERTENZE / SUGGERIMENTI
Non attenendosi alle raccomandazioni di queste istruzioni si possono provocare, ad esempio, incendi, scottature, scosse elettriche, lesioni fisiche e altri danni materiali e immateriali. Ulteriori informazioni sui prodotti con marchio Kanlux sono disponibili all'indirizzo: www.kanlux.com
Kanlux SA non si assume alcuna responsabilità per le conseguenze scaturenti dall'inosservanza delle prescrizioni contenute in queste istruzioni. La società Kanlux SA si riserva il diritto di apportare modifiche al manuale di istruzioni - la versione attuale può essere scaricata dal sito www.kanlux.com.

PL

PRZEZNACZENIE / ZASTOSOWANIE
Wyrób przeznaczony do zasilania niskonapięciowych lamp LED (12V). Zasilacz nie jest przystosowany do pracy bez obciążenia. Wyrób przeznaczony do celów oświetleniowych i pracy z obciążeniem minimum 40% mocy nominalnej (wg normy EN 61000-3-2, klasa C dla obciążenia ≥ 40%).

MONTAŻ
Zmiany techniczne zastrzeżone. Przed przystąpieniem do montażu zapoznaj się z instrukcją. Montaż powinna wykonać osoba posiadająca odpowiednie uprawnienia. Wszelkie czynności wykonywać przy odłączonym zasilaniu. Należy zachować szczególną ostrożność. Stosować odpowiednio dobrane średnice przewodów zasilających. Końce przewodów należy odizolować na odpowiedniej długości. Należy stosować przewody obwodu oświetleniowego o długości z zakresu 0,3-2,0m. Schemat montażu: patrz ilustracje. Przed pierwszym użyciem należy upewnić się, co do prawidłowego mocowania mechanicznego i podłączenia elektrycznego.

CECHY FUNKCJONALNE
Wyrób użytkować wewnątrz pomieszczeń.

ZALECENIA EKSPLOATACYJNE / KONSERWACJA
Konserwację wykonywać przy odłączonym zasilaniu po wystygnięciu wyrobu. Czyścić wyłącznie delikatnymi i suchymi tkaninami. Nie używać chemicznych środków czyszczących. Nie zakrywać wyrobu. Zapewnić swobodny dostęp powietrza. Wyrób może nagrzewać się do podwyższonej temperatury. W przypadku zadziałania zabezpieczenia termicznego lub zwarciowego należy odłączyć napięcie zasilające. Przed ponownym załączeniem zaleca się kilkuminutową przerwę. Zaleca się kontrolę poprawności wszystkich połączeń i elementów systemu oświetleniowego.

WYJAŚNIENIA STOSOWANYCH OZNACZEŃ I SYMBOLI
P1: Znamionowe parametry po stronie pierwotnej.
P2: Napięcie znamionowe, częstotliwość.
P3: Znamionowe parametry po stronie wtórnej.
P4: Napięcie znamionowe.
P5: Prąd maksymalny.
P6: Sumaryczna maksymalna moc obciążenia.
P7: Znamionowa maksymalna temperatura otoczenia, na którą może być narażony wyrób.
P8: Maksymalna temperatura powierzchni wyrobu do której może się on nagrzać.
P9: Klasa II. Wyrób, w którym ochronę przed porażeniem elektrycznym spełnia, poza izolacją podstawową, zastosowana izolacja podwójna lub wzmocniona.
P10: Wyrób gwarantuje zasilanie obwodu oświetleniowego napięciem bezpiecznym.
P11: Symbol oznacza możliwość instalacji i użytkowania wyrobu w/na podłożu z materiału normalnie palnego.
P12: Stosować tylko wewnątrz pomieszczeń.
P13: Transformator bezpieczeństwa odporny na zwarcie.
P14: Wyrób spełnia wymagania Dyrektyw Unii Europejskiej (UE).
P15: Ochrona przed ciałami stałymi większymi niż 12mm.
P16: Certfikat Zgodności potwierdzający jakość produkcji z zatwierdzonymi standardami na terytorium Unii Celnej.
P17: Wyrób spełnia wymagania przepisów stosowanych w Wielkiej Brytanii (UK).
P18: Wyrób nie współpracuje ze ściemniaczami oświetlenia.
P20: Sprawność zasilacza [%]

OCHRONA ŚRODOWISKA
Dbaj o czystość i środowisko. Zalecamy segregację odpadów poopakowaniowych.
P21: Oznakowanie wskazuje na konieczność selektywnego zbierania zużytego sprzętu elektrycznego i elektronicznego. Wyrobów tak oznakowanych, pod karą grzywny, nie można wyrzucać do zwykłych śmieci razem z innymi odpadami. Wyroby takie mogą być szkodliwe dla środowiska i zdrowia ludzkiego, wymagają specjalnej formy przetwarzania, w szczególności odzysku, recyklingu i/lub unieszkodliwiania. Wyroby tak oznakowane powinny zostać oddane do punktu zbierania zużytego sprzętu elektrycznego lub elektronicznego. Informacje na temat punktów zbierania/odbioru udzielają władze lokalne lub sprzedawcy tego rodzaju sprzętu. Zużyty sprzęt może zostać również oddany do sprzedawcy, w przypadku zakupu nowego wyrobu w ilości nie większej niż nowy kupowany sprzęt tego samego rodzaju. Powyższe zasady dotyczą obszaru Unii Europejskiej. W przypadku innych państw należy stosować prawne regulacje obowiązujące w danym kraju. Zalecamy kontakt z dystrybutorem naszego wyrobu na danym obszarze.

UWAGI / WSKAZÓWKI
Nie stosowanie się do zaleceń niniejszej instrukcji może doprowadzić np. do powstania pożaru, poparzeń, porażenia prądem elektrycznym, obrażeń fizycznych oraz innych szkód materialnych i niematerialnych. Dodatkowe informacje na temat produktów marki Kanlux dostępne są na: www.kanlux.com
Kanlux SA nie ponosi odpowiedzialności za skutki wynikające z nieprzestrzegania zaleceń niniejszej instrukcji. Firma Kanlux SA zastrzega sobie prawo do wprowadzania zmian w instrukcji - aktualna wersja do pobrania ze strony www.kanlux.com.

CZ

URČENÍ / POUŽITÍ
Výrobek určený k napájení nízkonapěťových halogenových lamp LED (12V). Napájecí zdroj není přizpůsobený pro práci bez zatížení. Výrobek je určen pro osvětlovací účely a práci se zátěží minimálně 40 % jmenovitého výkonu (podle EN 61000-3-2, třída C pro zátěž ≥ 40 %).

MONTÁŽ
Technické změny vyhrazeny. Před zahájením montáže se seznam s návodem. Montáž by měla provádět oprávněná osoba. Veškeré činnosti provádět při vypnutém napájení. Je nutné dodržet ostražitost. Používat správně zvolené průměry napájecích linek. Koncovky kabelů správně izolovat v příslušné délce. Používat vedení osvětlovacího obvodu s délkou v rozsahu 0,3-2,0m. Schéma montáže: viz ilustrace. Před prvním použitím se ujistit, zda mechanické připevnění a elektrické připojení jsou správně provedené.

FUNKČNÍ VLASTNOSTI
Výrobek používat uvnitř místností.

POKYNY K PROVOZU / ÚDRŽBA
Údržbu provádět jen pokud je výrobek odpojen od zdroje napětí a až vystydne. Čistit výhradně jemnými a suchými tkaninami. Nepoužívat chemické čisticí prostředky. Nezakrývat výrobek. Zajistit volný přísun vzduchu. Výrobek se nesmí přehřávat nad dopuštěnou teplotu. Pokud zafunguje termické nebo zkratové zajištění je nutno odpojit napájecí zdroj. Před opětovným zapnutím se doporučuje počkat několik minut. Doporučuje se kontrolovat správnost všech spojení a prvků systému osvětlení.

VYSVĚTLENÍ POUŽITÝCH ZNAKŮ A SYMBOLŮ
P1: Nominální parametry na prvotní straně.
P2: Nominální napětí, frekvence.
P3: Nominální parametry na druhotné straně.
P4: Nominální napětí.
P5: Maximální proud.
P6: Sumární maximální příkon zatížení.
P7: Maximální nominální teplota prostředí, v němž se výrobek může nacházet.
P8: Maximální teplota povrchu výrobu, na kterou se tento může nahřát.
P9: Třída II. Výrobek, v němž ochranu před úrazem elektrickým proudem, vedle základní izolace, zajišťuje použitá dvojí izolace anebo posílená izolace.
P10: Výrobek zaručuje napájení osvětlovacího obvodu bezpečným napětím.
P11: Symbol znamená možnost instalace a používání výrobku v/na podkladu z normálně hořlavého materiálu.
P12: Používat pouze uvnitř místností.
P13: Bezpečnostní transformátor odolný proti zkratům.
P14: Výrobek splňuje požadavky nařízení Evropské Unie (EU).
P15: Ochrana před stálými částicemi většími nežli 12mm.
P16: Prohlášení o shodě potvrzující kvalitu výroby s přijatými standardami na území celní unie.
P17: Výrobek splňuje požadavky předpisů platných ve Velké Británii (UK).
P18: Výrobek nespolupracuje se regulacemi intensity osvětlení.
P20: Účinnost napájecího zdroje [%]

OCHRANA ŽIVOTNÍHO PROSTŘEDÍ
Dbej o čistotu a životní prostředí. Doporučujeme třídění poobalových odpadků.
P21: Toto značení poukazuje na nutnost sběru tříděného opotřebovaného elektro zboží. Takto označené výrobky nelze vyhazovat spolu s jinými odpadky, nedodržení tohoto zákazu bude trestáno pokutou. Tyto výrobky mohou být lidskému zdraví škodlivé, musí být zvlášť zracovávány, utilisovány, ničeny. Takto označené výrobky nutno předat do sběru opotřebovaného elektrozboží. Iinformace o místech sběru takových produktů poskytují místní úřady anebo prodejce tohoto zboží. Spotřebované zboží může být také předáno prodejci, v případě nákupu nového produktu v množství nikoliv větším nežli nové zboží téhož druhu. Výše uvedená pravidla se týkají oblasti Evropské Unie. V jiných státek je nutno držet se předpisů tam platných. V dané oblasti doporučujeme mkontakt s distributorem daného výrobku.

POZNÁMKY / DOPORUČENÍ
Nedodržování pokynů tohoto návodu může zapříčinit požár, opaření, zranění elektrickým proudem, fyzická zranění a jiné hmotné i nehmotné škody. Další informace o výrobcích značky Kanlux jsou dostupné na: www.kanlux.com
Kanlux SA neodpovídá za škody vzniklé následkem nedodržování pokynů tohoto návodu. Firma Kanlux SA si vyhrazuje právo provádět v návodu změny - aktuální verze ke stažení na: www.kanlux.com.

SK

URČENIE / POUŽITIE
Výrobok určený na napájanie nízkonapäťových lámp LED (12V). Napájací zdroj nie je prispôsobený na prácu bez zaťaženia. Výrobok je určený pre osvetlenie a prácu so záťažou minimálne 40 % menovitého výkonu (podľa EN 61000-3-2, trieda C pre záťaž ≥ 40).

MONTÁŽ
Technické zmeny sú vyhradené. Pred pristípením k montáži sa oboznámte s návodom.
Montáž by mala vykonávať patrične oprávnená osoba. Všetky úkony vykonávajte pri vypnutom napájaní. Zachovajte zvláštnu opatrnosť. Použite správne vybraté priemery napájacích vodičov. Konce vodičov odizolujte na príslušnej dĺžke. Používajte vodiče osvetľovacieho obvodu s dĺžkou v rozmedzí 0,3-2,0m. Schéma montáže: pozri obrázky.
Pred prvým použitím sa ubezpečte ohľadne správnosti mechanického upevnenia a elektrického prepojenia.

FUNKČNÉ VLASTNOSTI
Výrobok na použitie vnútri miestností.

POKYNY K PREVÁDZKE / ÚDRŽBA
Údržbu vykonávajte pri odpojenom napájaní po vychladnutí výrobku. Čistite len jemnou a suchou tkaninou. Nepoužívajte chemické čistiace prostriedky. Výrobok nezakrývajte. Zabezpečte voľný prísun vzduchu. Výrobok sa môže zahrievať do zvýšenej teploty. V prípade zafungovania termickej alebo skratovej ochrany odpojte napájacie napätie. Pred opätovným zapnutím sa odporúča niekoľkominútová prestávka. Odporúča sa skontrolovať správnosť všetkých prípojov a prvkov osvetľovacieho systému.

VYSVETLÍVKY POUŽITÝCH OZNAČENÍ A SYMBOLOV
P1: Menovité parametre na primárnej strane.
P2: Menovité napätie, frekvencia.
P3: Menovité parametre na sekundárnej strane.
P4: Menovité napätie.
P5: Maximálny prúd.
P6: Súhrnný maximálny výkon zaťaženia.
P7: Menovitá maximálna teplota okolia, ktorej môže byť výrobok vystevený.
P8: Maximálna teplota povrchu výrobku, na ktorú sa môže zahria
P9: Trieda II. Výrobok, v ktorom ochrana proti úrazu elektrickým prúdom je dosianutá, okrem základnej izolácie, použitím dvojitej alebo spevnenej izolácie.
P10: Výrobok zaručuje napájanie osvetľovacieho obvodu bezpečným napätím.
P11: Symbol znamená možnosť inštalácie a používania výrobku v/na podloží z materiálu normálne horľavého.
P12: Používať iba v interieroch.
P13: Bezpečnostný transformátor odolný proti skratu.
P14: Výrobok spĺňa požiadavky Smerníc Európskej Únie

P15: Protecţia împotriva corpurile solide mai mari de 12mm.
P16: Certificatul de conformitate confirmă calitatea producţiei cu standardele aprobate pe teritoriul Uniunii Vamale.
P17: Produsul îndeplineşte cerinţele reglementărilor aplicabile în Marea Britanie. (UK)
P18: Produsul nu funcţionează cu dimmers de iluminat.
P20: Eficienţa sursei de alimentare [%]

PROTECŢIE MEDIULUI

Ai grijă de curăţenia şi a mediului. Vă recomandăm segregarea de deşeuri după ambalajele.
P21: Această etichetă indică necesitatea de colectarea separată a deşeurilor de echipamente electrice şi electronice. Produsele, astfel etichetate, sub sancţiunea amenzii, nu aveţi posibilitatea să aruncaţi la gunoi ordinar, împreună cu alte deşeuri. Aceste produse pot fi dăunătoare pentru mediul ambiant şi sănătatea umană, necesită forme speciale de tratare / valorificare / reciclare / eliminare. Produsele etichetate astfel ar trebui să fie plasate la punctul de colectare a deşeurilor de echipamente electrice şi electronice. Informaţile referitoare la punctele de colectare / primirii dau autorităţile locale sau distribuitor de astfel de echipamente. Echipament folosit poate fi de asemenea plasat la vânzătorul, atunci când achiziţionează un produs nou într-o sumă nu mai mare decât noi echipamente achiziţionate în acelaşi fel. Aceste norme se aplică în zona Uniunii Europene. În cazul altor ţări ar trebui să se aplice reglementările legale în vigoare în ţară. Vă recomandăm să contactaţi distribuitorul de produse noastre din zona dumneavoastră.

COMENTARII / SUGESTII

Ne folosirea recomandărilor din acest ghidul poate duce la crearea unui astfel de incendiu, arsuri, un şoc electric, leziuni fizice şi alte daune materiale şi nemateriale. Informaţii suplimentare despre produse de marcă Kanlux sunt disponibile la: www.kanlux.com
Kanlux SA nu este responsabil pentru orice consecinţele care rezultă din nepăstrarea recomandărilor dîn acest manual. Compania Kanlux SA îşi rezervă dreptul de introducere a modificărilor în instrucţiune - versiunea actuală poate fi descărcată de pe pagina www.kanlux.com.

SI

NAMEN / UPORABA

Proizvod namenjen napajanju nizkonapetostnih LED svetilk (12V). Napajanje ni zasnovano za delo brez obremenitve.Izdelek je namenjen za razsvetljavo in delovanje z obremenitvijo najmanj 40 % nazivne moči (po standardu EN 61000-3-2, razred C za obremenitev ≥ 40 %).

MONTAŽA

Tehnične spremembe pridržane. Pred montažo preberite navodila za uporabo. Montirati sme samo oseba, ki ima primerne kvalifikacije. Montažo naredite pri izključenem napajanju. Bodite pri montaži pazljivi. Uporabljajte primerne napajalne kable, ki so v primerenem premeru. Konci kablov morajo biti odizolirani na primerno dolžino. Uporabiti morate samo kable za svetila o dolžini z obsega 0,3 - 2,0m. Shema montaže: glejte ilustracije. Pred prvo uporabo, se morate prepričati, da je montaža narejena pravilno in je pravilno vključena v električno instalacijo.

FUNKCIONALNI ZNAČAJI

Proizvod namenjen notranji uporabi.

NAVODILA ZA RAVNANJE / VZDRŽEVANJE

Vzdrževanje izvršite samo pri izključenem napajanju in po ohladitvi proizvoda. Za čiščenje uporabljajte samo suhe in mehke tkanine. Ne smete uporabljati nobenih detergentov (zlasti kemičnih). Ne smete zakrivati proizvoda. Proizvod mora imeti neposrede dostop k zraku. Proizvod se lahko ogreva do visokih temperatur. V primeru, ko se vklopita termična zaščita ali proti napetostna zaščita, takoj morate izklopiti iz električne mreže. Pred novim prižigom (po ugasnitvi) priporočamo narediti kratko, nekajminutno pavzo. Priporočamo kontrolirati pravilno delovanje vseh spojev in elementov, ki sestavljajo osvetlitven sistem.

OBJASNITEV UPORABLJENIH OZNAČITEV IN SIMBOLOV

P1: Imenski parametri na prvotni strani.
P2: Nazivna napetost, frekvenca.
P3: Imenski parametri na drugotni strani.
P4: Nazivna napetost.
P5: Maksimalni tok.
P6: Sumarična maksimalna moč obremenitve.
P7: Nazivna maskimalna temperatura okolja, na katero je lahko izpostavljen produkt.
P8: Maksimalna temperatura površja produkta do katere se produkt lahko razgreje.
P9: 2. razred. Pomeni, da zaščito pred električnim šokom, razen osnovne izolacije, izpolnjuje tudi uporabljena dvojna ali utrjena izolacija.
P10: Proizvod garantira napajanje svetilnega kroga varno napetostjo.
P11: Ta simbol pomeni, da montaža in uporaba sta možna na/v normalno vnetljivi osnovi.
P12: Proizvod namenjen samo notranji uporabi.
P13: Zaščitni transformator odporen proti kratkim stikom.
P14: Proizvod je v skladu s pogoji direktive Evropske Unije (EU).
P15: Zaščita pred trdimi telesi o velikosti večji kot 12mm.
P16: Potrdilo o skladnosti kakovosti proizvodnje s standardi, ki so potrjeni na ozemlju carinske unije.
P17: Izdelek izpolnjuje zahteve predpisov, ki veljajo v Veliki Britaniji (UK).
P18: Proizvod ne sodeluje z zatemnilniki.
P20: Učinkovitost napajanja [%]

VARSTVO OKOLJA

Skrbite za naravno okolje in čistočo. Priporočamo segregacijo embalažnh odpadkov.
P21: Ta označitev pomeni, da je selektivno zbiranje izrabljenih električnih in elektroničnih strojev obvezna. Ti proizvodi so lahko škodljivi za okolje in ljudsko zdravje, za to zahtevajo specialistične forme varovanja / recikliranja / uničenja. Tak označenih proizvodov, pod pretnjo kazni z globo, ne smete odstranjevati v običajna smetišča, skupaj z drugimi odpadki. Tak označeni proizvodi morajo biti oddajani v zbirne centre zbiranja izrabljenih elektroničih ali električnih naprav. Informacije o zbirnih centrih najdete v informacijskem centru lokalnih uprav ali pri sprodajalcu. Izrabljene stroje lahko oddajate prodajlcu, v primeru nakupu novega stroja in v količini ne večji kot količina novega stroja istega tipa. Te regulacije se ličejo Evropske Unije. V primeru drugih držav, se morate ravnati po regulacijah obveznih v teh državah. Takrat priporočamo kontakt s distributerjem naših proizvodov.

OPOMBE / POMOČ

Neupoštevanje teh navodilih za uprabo, lahko povzroči ogroženje s požarom, elektrošokom, telesno poškodbo ter drugimi materialnimi in nematerialnimi poškodbami. Dodatne informacije o proizvodih podjetja Kanlux, najdete na www.kanlux.com
Kanlux SA ni odgovoren za poškodbe, ki so povzročene zaradi neupoštevanja navodil za uporabo. Podjetje Kanlux SA si pridržuje pravico do spremembe navodil - veljavna različica je na voljo na strani www.kanlux.com.

BG

ПРЕДНАЗНАЧЕНИЕ / ИЗПОЛЗВАНЕ

Продукта е предназначен за захранване на лампи LED работещи с ниско напрежение (12V). Захранването не е предназначно за работа без товар. Продуктът е предназначен за осветителни цели и работи с натоварване най-малко 40% от номиналната мощност (съгласно EN 61000-3-2, клас C за натоварване ≥ 40%).

МОНТАЖ

Технически промени запазени. Преди монтаж да се прочетете инструкцията. Монтаж следва да е извършен от лице притежаващо съответни разрешения. Всяко действие да се извършва при изключено захранване. Трябва да се предприеме специални грижи. Да се потребяват правилно избрани диаметри захранващите кабели. Краищата на кабелите да се изолира на правилна дължина. Да се използва кабели на осветителната схема дълги на 0,3-2,0m. Схема на монтаж: виж илустрации. Преди първа употреба уверете се, че механичното монтиране и електрическата връзка са правилни.

ФУНКЦИОНАЛНИ ХАРАКТЕРИСТИКИ

Да се използва продукта вътре в помещенията.

ПРЕПОРЪКИ ЗА ЕКСПЛОАТАЦИЯ / КОНСЕРВАЦИЯ

Да се консервира при изключено захранване и цлед охлаждане на продукта. Да се почиства само с деликатни и сухи тъкани. Да не се използват химически почистващи препарати. Да не се закрива продукта. Да се осигури свободен достъп до въздуха. Продуктът може да се нагрее до повишена температура. В случай на активиране на термична защита или защита от късо съединение, изключете захранващото напрежение. Преди повторното включване препоръчително е да се прекъсне за няколко минути. Препоръчително е да се провери верността на всички връзки и елементи на осветителната система.

ОБЯСНЕНИЕ НА ИЗПОЛЗВАНИТЕ ЗНАЦИ И СИМВОЛИ

P1: Номинални параметри на първичната страна.
P2: Номинално напрежение, честота.
P3: Номинални параметри на вторичната страна.
P4: Номинално напрежение.
P5: Максимален ток.
P6: Максимална обща мощност на натоварване.
P7: Максимална номинална температура на околната среда, на която меже да бъде изложен продукта.
P8: Максимална температура на повърхността на продукта, до която той може да се стопли.
P9: Класа II. Продукт, в който за защита срещу токов удар отговаря, освен основната изолация, приложена двойна или подсилена изолация.
P10: Продукта гарантира захранване на осветителната верига с безопасно напрежение.
P11: Символът означава възможност за инсталиране и използване на продукта в/върху повърхност от нормално запалим материал.
P12: Използвайте само вътре в помещенията.
P13: Трансформатор за безопасност устойчив от късо съединение.
P14: Продуктът е в съответствие с Директивите на Европейския Съюз (ЕС).
P15: Защита срещу твърди тела големи над 12мм.
P16: Сертификатът за съответствие потвърждава качеството на продукцията с одобрените стандарти на територията на Митническия Съюз
P17: Продуктът отговаря на изискванията на разпоредбите, действащи във Великобритания (UK).
P18: Продуктът не работи с димери на светлината.
P20: Ефективност на захранването [%]

ОПАЗВАНЕ НА ОКОЛНАТА СРЕДА

Пази чистотата и околната среда. Препоръчваме разделяне на отпадъците от опаковките.
P21: Това означение показва необходимостта от разделно събиране на отпадъци от електрическо и електронно оборудване. Назначени по този начин продукти, под заплаха от глоба не можете да изхвърляте в кофа за обикновен боклук заедно с други отпадъци. Тези продукти могат да бъдат вредни за околната среда и човешкото здраве, те се нуждаят от специални форми на обработка / оползотворяване / рециклиране / обезвреждане. Продукти означени по този начин трябва да бъдат поставени на мястото на събиране на отпадъци от електрическо и електронно оборудване. За информация за пунктовете за събиране / вземане предоставят местните власти или търговиц на такова оборудване. Изтощено оборудване може също да бъде върнато на продавача, при закупуване на нов продукт в размер не по-голям от нового оборудване, закупено в същия вид. Тези правила се отнасят за района на Европейския Съюз. В случай на други страни следва да се прилагат законовите разпоредби в сила в страната. Препоръчваме Ви да се свържете с нашия дистрибутор на продукта във дадена държава.

КОМЕНТАРИ / ПРЕДЛОЖЕНИЯ

Неспазване на препоръките на тази инструкция може да доведе напр. до пожар, попарене, електрически шок, физически травми и други материални и нематериални щети. Допълнителна информация за продукти на марката Kanlux са на разположение на: www.kanlux.com
Kanlux SA не носи отговорност за последствията произтичащи от неспазване на препоръките на тази инструкция. Сертификатът за съответствие потвърждава качеството на продукцията с одобрените стандарти на територията на Митническия Съюз

RU/BY

ПРЕДНАЗНАЧЕНИЕ / ПРИМЕНЕНИЕ

Изделие изготовлено для питания лампочек LED с низким напряжением (12V). Блок питания не рассчитан на работу без нагрузки. Изделие предназначено для задач освещения и работы с нагрузкой не менее 40% от номинальной мощности (согласно стандарту EN 61000-3-2, класс C для нагрузки ≥ 40 %).

УСТАНОВКА

Технические изменения засекречены. Прежде, чем приступить к установке, следует познакомиться с инструкцией. Изделие должно замонтировать лицо с соответствующими правами. Всяческие действия следует проводить при выключенном питании. Следует соблюдать особую осторожность. Использовать провода питания с соответствующим диаметром. Окончания проводов следует изолировать на соответствующей длине. Следует использовать провода осветительной цепи длиной в границах 0,3-2,0м. Схема монтажа: смотреть иллюстрацию. Перед первым употреблением изделия следует проверить механическое крепление и электрическое соединение.

ФУНКЦИОНАЛЬНАЯ ХАРАКТЕРИСТИКА

Изделие применяется внутри помещений.

СОВЕТЫ ПО ЭКСПЛУАТАЦИИ / КОНСЕРВАЦИЯ

Уход за изделием при выключенном питании, только после того, как изделие остынет. Чистить исключительно деликатными и сухими тканями. Не применять химических чистящих средств. Не закрывать изделие. Обеспечить свободный доступ воздуха. Изделие может нагреваться до повышенной температуры. В случае активности предохранителя, отвечающего за температуру или замыкание, следует выключить питающее напряжение. Перед повторным подключением следует сделать перерыв на несколько минут. Рекомендуется контролирование исправности всех соединений и элементов системы освещения.

ОБЪЯСНЕНИЯ ПРИМЕНЯЕМЫХ ОБОЗНАЧЕНИЙ И СИМВОЛОВ

P1: Номинальные параметры на первичной стороне.
P2: Напряжение номинальное, частота.
P3: Номинальные параметры на вторичной стороне.
P4: Напряжение номинальное.
P5: Максимальный ток.
P6: Суммарная максимальная мощность нагрузки.
P7: Номинальная максимальна температура окружающей среды, в которой может работать изделие.
P8: Максимальная температура поверхности изделия при его нагревании.
P9: II Класс. В данном изделии защитную функцию от поражения электрическим током, кроме основной изоляции, исполняет также примененная двойная или усиленная изоляция.
P10: Изделие гарантирует питание электроцепи освещения безопасным напряжением.
P11: Символ обозначает возможность установки и использования изделия в/на основании из обычного сгораемого материала.
P12: Применять только внутри помещений.
P13: Трансформатор безопасности устойчив к замыканию.
P14: Изделие выполняет требования Директива Европейского Союза (ЕС).
P15: Защита от проникновения предметов величиной более 12мм.
P16: Сертификат соответствия, подтверждающий соответствие качества продукции с утвержденными стандартами на территории Таможенного союза
P17: Продукт соответствует требованиям действующих в Великобритании (UK) стандартам.
P18: Изделие не работает с утемнителями освещения.
P20: КПД источника питания [%]

ЗАЩИТА ОКРУЖАЮЩЕЙ СРЕДЫ

Заботьтесь о чистоте и окружающей среде. Рекомендуем сортировку отбросов
P21: Данное обозначение указывает на необходимость селекционного сбора использованных электрических и электронических v vvприборов домашнего обихода. Размеченные таким образом изделия нельзя выкидывать с обыкновенным мусором, за что грозит штраф. Данные изделия могут быть опасны для окружающей среды и для здоровья людей, они требуют специальной формы переработки / восстановления / рециклинга / обезвреживания. Данные изделия следует отдать в пункт сбора и утилизации электрического и электронического оборудования. Информацию на тему пунктов сбора/приема распространяют локальные власти или продавцы оборудования данного типа. Использованное оборудование можно также отдать продавцу, если новое изделие куплено в числе не больше, чем новое оборудование того же вида. Выше перечисленные правила касаются территории Европейского Союза. В случае других государств, следует придерживаться прав, действующих в данном государстве. Рекомендуем контакт с дистрибьютором нашего изделия на данной территории.

ПРИМЕЧАНИЯ / УКАЗАНИЯ

Несоблюдение данной инструкции может привести, например, к пожарам, ожогам, поражением электрическим током, а также к другим материальным и нематериальным убыткам. Дополнительная информация на тему товаров марки Kanlux доступна на сайте: www.kanlux.com
Kanlux SA не несет ответственности за последствия, вызванные в связи с несоблюдением предписаний данной инструкции. Компания Kanlux SA оставляет за собой право вносить изменения в инструкцию - текущая версия для скачивания на сайте www.kanlux.com.

UA

ПРИЗНАЧЕННЯ / ЗАСТОСУВАННЯ

Виріб призначений для живлення низьковольтних лампочок LED (12V). Блок живлення не призначений для роботи без навантаження. Виріб призначено для завдань освітлення та роботи з навантаженням не менше 40% від номінальної потужності (згідно зі стандартом EN 61000-3-2, клас C для навантаження ≥ 40%).

МОНТАЖ

Технічні зміни вимагають згоди виробника. Перед початком монтажу необхідно ознайомитися з інструкцією. Монтаж повинен виконуватися особою з відповідними компетенціями. Всі операції повинні проводитися при відімкненому живленні. Необхідно бути особливо обережним. Використовувати проводи живлення відповідного перерізу. Кінці проводів потрібно ізолювати на відповідну довжину. Необхідно використовувати проводи ланцюга освітлення від 0,3 до 2,0м. Схема монтажу: див. ілюстрацію. Перед першим використанням необхідно переконатися, що механічний монтаж і електричне підключення здійснені правильно.

ФУНКЦІОНАЛЬНІ ХАРАКТЕРИСТИКИ

Виріб використовується всередині приміщень.

РЕКОМЕНДАЦІЇ ЩОДО ЕКСПЛУАТАЦІЇ / ОБСЛУГОВУВАННЯ

Технічні роботи проводити при відімкненому живленні і після того як виріб вистигне. Чистити лише м'якою та сухою тканиною. Не використовувати хімічних засобів чищення. Не накривати виробу. Забезпечити доступ повітря. Виріб може нагрітися до високої температури. У випадку спрацювання термозахисту чи захисту від короткого замикання необхідно відключити живлення. Перед повторним ввімкненням рекомендується зробити кількахвилинну паузу. Рекомендується провести перевірку підключення усіх з'єднань та елементів системи освітлення.

ПОЯСНЕННЯ ВИКОРИСТАНИХ ПОЗНАЧЕНЬ І СИМВОЛІВ

P1: Номінальні параметри на первинній стороні.
P2: Номінальна напруга, частота.
P3: Номінальні параметри на вторинній стороні.
P4: Номінальна напруга.
P5: Максимальний струм.
P6: Загальна максимальна потужність навантаження.
P7: Максимальна номінальна температура навколишнього середовища допустима для виробу.
P8: Максимальна температура поверхні виробу, до якої він може нагрітися.
P9: Клас II. Виріб, у якому для захисту від ураження електричним струмом, окрім основної ізоляції, використовується подвійна або посилена ізоляція.
P10: Виріб забезпечує подачу у ланцюг освітлення безпечної напруги.
P11: Символ означає, що виріб можна встановлювати та експлуатувати на поверхні з нормальними параметрами займання.
P12: Використовується лише всередині приміщень.
P13: Трансформатор безпеки стійкий до короткого замикання.
P14: Виріб відповідає вимогам Директив Євросоюзу (ЄС).
P15: Захист від проникнення твердих предметів розміром більшим, ніж 12мм.
P16: Сертифікат відповідності, що підтверджує відповідність якості продукції до затверджених стандартів на території Митного союзу
P17: Товар відповідає вимогам нормативних документів, що застосовуються на території Великобританії.
P18: Виріб непристосований до співпраці із затемнювачем освітлення.
P20: Ефективність живлення [%]

ЗАХИСТ НАВКОЛИШНЬОГО СЕРЕДОВИЩА

Піклуйтеся про чистоту і зовнішнє середовище. Рекомендується розділяти відходи.
P21: Це позначення вказує на необхідність розділяти використане електричне та електронне обладнання. Вироби з таким позначенням заборонено викидати до звичайного сміття з іншими відходами під загрозою штрафу. Такі вироби можуть спричинити шкоду навколишньому середовищу і здоров'ю людини, ці вироби потребують спеціальної форми переробки / регенерації / знешкодження. Вироби з таким маркуванням повинні здаватися у пункти збору використаного електричного й електронного обладнання. Інформацію щодо пунктів збору/приймання можна отримати у місцевих органах влади, або продавця обладнання. Використане обладнання можна також повернути продавцеві у випадку придбання нового виробу, у кількості, що не перевищує нового обладнання цього ж виду. Вищенаведені положення діють на території Європейського Союзу. Для інших держав слід застосовувати законоположення, що діють у даній державі. Рекомендуємо звернутися до нашого дистриб'ютора на даній території.

ЗАУВАЖЕННЯ / ВКАЗІВКИ

Недотримання рекомендацій даної інструкції може спричинити, напр., пожежу, опіки, ураження електричним струмом, тілесні травми та завдати іншої матотримати на веб-сторінці: www.kanlux.com еріальної і нематеріальної шкоди. Додаткову інформацію щодо продуктів торгової марки Kanlux можна
Kanlux SA не несе відповідальності за наслідки недотримання даної інструкції. Компанія Kanlux SA залишає за собою право вносити зміни в інструкцію - поточна версія для скачування на сайті www.kanlux.com.

LT

PASKIRTIS / TAIKYMAS

Gaminys skirtas maitinti žemosios įtampos LED lemputes (12V). Maitinimo šaltinis nėra skirtas dirbti be apkrovos. Gaminys skirtas apšvietimui ir darbui, kai apkrova ne mažesnė kaip 40% vardinės galios (pagal EN 61000-3-2, C klasė, kai apkrova ≥ 40%).

MONTAVIMAS

Draudžiama daryti techninius pakeitimus. Prieš pradedant montuoti susipažink su instrukcija. Montavimą turi atlikti asmuo turintis atitinkamus įgalinimus. Visi darbai turi būti atliekami atjungus maitinimą. Būtinas ypatingas atsargumas. Reikia taikyti tinkamus maitinimo laidų diametrus. Laidų antgalius reikia izoliuoti tinkamu ilgiu. Reikia naudoti apšvietimo grandinės laidus, kurių ilgis yra diapazone 0,3-2,0m. Montavimo schema: žiūrėk iliustracijas. Prieš pirmą panaudojimą reikia įsitikinti, kad gaminys yra taisyklingai mechaniškai sumontuotas ir tinkamu būdu elektriškai sujungtas.

FUNKCIONALUMO BRUOŽAI

Gaminį skirtas vartoti patalpų viduje.

EKSPLOATAVIMO REKOMENDACIJOS / KONSERVAVIMAS

Konservacinius darbus reikia vykdyti atjungus maitinimą ir gaminiui ataušus. Valyti tik švelniais ir sausais audiniais. Nevartoti cheminių valymo priemonių. Neuždengti gaminio apdangalais. Užtikrinti laisvą oro pritekėjimą. Gaminys gali įšilti iki padidintos temperatūros. Terminei arba trumpųjų jungimų apsaugai įsijungus, reikia atjungti maitinimo įtampą. Prieš pakartotinai įjungiant, rekomenduojama keletos minūčių pertrauka. Rekomenduojama patikrinti visų sujungimų ir apšvietimo sistemos elementų tinkamumą.

VARTOJAMŲ ŽENKLINIMŲ IR SIMBOLIŲ AIŠKINIMAS

P1: Nominalieji parametrai pirminėje pusėje.
P2: Nominali įtampa, dažnis.
P3: Nominalieji parametrai šalutinėje pusėje.
P4: Nominali įtampa.
P5: Maksimali srovė.
P6: Bendra maksimali apkrovos galia.
P7: Nominali maksimali aplinkos temperatūra, kurios poveikis nesukelia pavojaus gaminiui.
P8: Maksimali gaminio paviršiaus temperatūra iki kurios jis gali įšilti.
P9: II klasė. Gaminys, kuriame apsaugos nuo elektros smūgio priemonės apima be pagrindinės izoliacijos, dvigubą arba sustiprintą izoliaciją.
P10: Gaminys garantuoja apšvietimo grandinės maitinimą saugia įtampa.
P11: Simbolis reiškia, kad gaminys gali būti instaliuojamas ir naudojamas ant normaliai degios medžiagos pagrindo.
P12: Vartoti tik patalpų viduje.
P13: Apsauginis transformatorius atsparus trumpiesiems jungimams.
P14: Gaminys atitinka Europos Sąjungos (ES) direktyvų reikalavimus.
P15: Apsauga nuo kietų kūnų didesnių negu 12mm.
P16: Atitikties sertifikatas patvirtinantis gamybos kokybę pagal užtvirtintus Muitinės Sąjungos teritorijoje standartus.
P17: Produktas atitinka Didžiojoje Britanijoje (JK) taikomų taisyklių reikalavimus.
P18: Gaminys nebendradarbiauja su šviesos reguliatoriais.
P20: Maitinimo efektyvumas [%]

APLINKOSAUGA

Rūpinkitės švarumu ir aplinka. Rekomenduojame sunaudotų pakuočių atliekų segregavimą.
P21: Šis ženklinimas nurodo, kad sudevėti elektriniai ir elektroniniai įrenginiai privalo būti selektyviai surenkami. Taip paženklintų gaminių negalima išmesti į komunalinių atliekų savartyną kartu su kitomis šiukšlėmis - už tai gresia piniginė bauda. Tokie gaminiai gali būti kenksmingi kaip aplinkai, taip ir žmonių sveikatai, jiems turi būti taikomos specialios žaliavų perdirbimo priemonės siekiant užtikrinti tų atliekų utilizavimą, nukenksminimą, antrinį panaudojimą. Taip paženklinti gaminiai privalo būti perduoti sudėvėtų elektroninių ir elektrinių įrenginių surinkėjui. Informacijos dėl surinkėjų / priėmėjų perduoda vietos valdžios arba šio tipo įrenginio pardavėjai. Sudėvėtas įrenginys taip pat gali būti perduotas pardavėjui, nupirkus naują gaminį, kiekiu kuris neperžengia šio tipo nupirkto įrenginio kiekį. Ankščiau minėtos taisyklės liečia Europos Sąjungos teritoriją. Kitose šalyse reikia taikyti teisinius reguliavimus, kurie galioja šioje šalyje. Rekomenduojame susisiekti su mūsų tiekėju, atitinkamoje teritorijoje.

PASTABOS / NURODYMAI

Nesilaikymas šios instrukcijos nurodymų gali sukelti pvz. gaisrą, nuplykimus, elektros smūgį, fizinius pažeidimus bei kitokias materialias ir nematerialias žalas. Papildomų informacijų Kanlux markės gaminių tema rasite svetainėje: www.kanlux.com
Kanlux SA neneša atsakomybės už pasekmes kilusias dėl šios instrukcijos reikalavimų nesilaikymo. Įmonė Kanlux SA pasilieka sau teisę keisti instrukciją - aktualią versiją rasite tinklapyje: www.kanlux.com.

LV

IZMANTOJUMS / LIETOŠANA

Izstrādājums ir paredzēts zemsprieguma lampu LED (12V) piegādei. Barošanas avots nav paredzēts darbam bez slodzes. Produkts paredzēts apgaismojumam un darbam ar slodzi vismaz 40% no nominālās jaudas (saskaņā ar EN 61000-3-2, C klase slodzei ≥ 40%).

MONTĀŽA

Aizliegts veikt tehniskas izmaiņas. Pirms montāžas iepazīstieties ar instrukciju. Montāža jāveic personai kam ir piemērotas kvalifikācijas. Visas darbības jāveic esot izslēgtam spriegumam. Jābūt īpaši piesardzīgam. Lietojiet piemērotus barošanas vadu diametrus. Vadu gali jāizolē piemērotā garumā. Jālieto apgaismojuma ķēdes vadi, kādu garums ir diapazonā 0,3-2,0m. Montāžas shēma: skaties ilustrācijas. Pirms pirmās lietošanas jāpārliecinās, vai ir piemērots mehāniskais piestiprinājums un elektriskā pieslēgšana.

FUNKCIONĀLĀS ĪPAŠĪBAS

Izstrādājums jālieto telpu iekšā.

EKSPLUATĀCIJAS NORĀDĪJUMI / KONSERVĀCIJA

Konservācija jāveic esot izslēgtam spriegumam, pēc tam kad izstrādājums atdzisis. Tīrīt tikai ar delikātiem un sausiem audumiem. Nelietojiet ķīmiskus tīrīšanas līdzekļus. Neapklājiet izstrādājumu. Jānodrošina brīva pieeja gaisam. Izstrādājums var iesildīties līdz paaugstinātas temperatūras. Gadījumā, kad ieslēdzas termiskā vai īsslēguma aizsardzība, jāatvieno elektriskā strāva. Pirms atkārtotas ieslēgšanas ieteicams paveikt dažu minūšu pārtraukumu. Ieteicams pārbaudīt visu savienojumu un apgaismojuma sistēmas elementu pareizību.

IZMANTOTU APZĪMĒJUMU UN SIMBOLU IZSKAIDROŠANA

P1: Nominālie parametri primārajā pusē.
P2: Nominālais spriegums, frekvence.
P3: Nominālie parametri sekundārā pusē.
P4: Nominālais spriegums.
P5: Maksimālā strāva.
P6: Kopīga maksimālā piepūles jauda.
P7: Nominālā maksimālā apkārtnes temperatūra, kādas iedarbībai var būt izstādīts izstrādājums.
P8: Maksimālā izstrādājuma virsmas temperatūra līdz kādas tas var iesildīties.
P9: Klase II. zstrādājums kādā aizsardzību no elektrošoka veido, izņemot pamata izolāciju, izmantota dubulta vai pastiprināta izolācija.
P10: Izstrādājums garantē drošu strāvas piegādi apgaismojuma elektroķēdē.
P11: Simbols nozīmē, ka ir iespēja ierīkot un lietot izstrādājumu tikai uz virsmas/virsmā no normāli uzliesmojošā materiāla.
P12: Lietot tikai telpu iekšā.
P13: Drošības transformators izturīgs uz īsslēgumu.
P14: Izstrādājums atbilst Eiropas Savienības direktīvu prasībām (ES).
P15: Aizsardzība no cietām vielām kas ir lielākas nekā 12mm.
P16: Atbilstības Sertifikāts, kas apliecina produkcijas kvalitāti ar Muitas Savienības teritorijā apstiprinātajiem standartiem.
P17: Produkts atbilst Lielbritānijā (Lielbritānijā) piemērojamo noteikumu prasībām.
P18: Izstrādājums nesadarbojas ar apgaismojuma regulēšanas ierīcēm.
P20: Barošanas avota efektivitāte [%]

VIDES AIZSARDZĪBA

Rūpējieties par tīrību un apkārtējo vidi. Ieteicam šķirot iepakojumu atkritumus.
P21: Tas apzīmējums rāda ka ir vajadzība selektīvi vākt lietotas elektriskās un elektroniskās iekārtas. Tajā veidā apzīmēti izstrādājumus, neizpildes gadījumā paredzot naudas sodu, nedrīkst izmest kopā ar parastiem atkritumiem. Tādi izstrādājumi var būt kaitīgi videi un cilvēku veselībai, tie pieprasa speciāla tipa pārstrādāšanas / otrreizējā izmantošana / reciklēšana / neutralizēšana. Tajā veidā apzīmēti izstrādājumi jāatdod attiecīgajā lietotu elektronisko vai elektrisko iekārtu vākšanas punktā. Informāciju par vākšanas/saņemšanas iepirkts jauns izstrādājums daudzumā, kas nepārsniedz tā paša tipa iepirktas iekārtas daudzumu. Iepriekšminēti norādījumi attiecas uz Eiropas Savienības teritoriju. Citās valstīs jāievēro juridiski noteikumi, kas ir spēkā attiecīgā valstī. Ieteicam sazināties ar mūsu izstrādājuma izplātītāju attiecīgajā reģionā.

PIEZĪMES / NORĀDĪJUMI

Šīs instrukcijas norādījumu neievērošana var novest līdz piem. ugunsgrēka radīšanai, apdegumiem, elektrošokam, fiziskiem ievainojumiem un citiem materiāliem vai nemateriāliem zaudējumiem. Papildu informācija par Kanlux markas produktus ir pieejama šeit: www.kanlux.com
Kanlux SA nenes atbildību par sekām kas radīsies šīs instrukcijas norādījumu neievērošanas dēļ. Firma Kanlux SA aizstāv sev tiesību mainīt instrukciju - aktuālā versija ir pieejama mājaslapā www.kanlux.com

EE

EESMÄRK / RAKENDUS

Seadme on ette nähtud madalpinge LED lampide pingestamiseks (12V). Toiteallikas ei ole mõeldud ilma koormuseta töötamiseks. Toode on ette nähtud valgustamiseks ja tööks koormusega vähemalt 40% nimivõimsusest (standardi EN 61000-3-2 kohaselt, C-klass koormuse puhul ≥ 40%).

MONTEERIMINE

Tehnilised muudatused reserveeritud. Enne kokkupanemise tööde asumist tutvu kasutamisejuhendiga. Monteerimistöösid peab sooritama vastavaid kvalifikatsioone omav isik. Igasugu tehinguid sooritada väljalülitatud toitevoolu korral. Tuleb säilitada erilised ettevaatlikkuse vahendid. Kasutada ainult vastava läbimõõduga toitekaableid. Kaabli otsad tuleb vabastada isolatsioonist vastaval pikkusel. Tuleb kasutada valgustamisahela kaableid pikkusega vahemikus 0,3 - 2,0m. Monteerimise skeem: vaata illustratsiooni. Enne esimest kasutamist tuleb ülekontrollida seade õigepärast mehaanilist kinnitust ja elektrilist ühendust.

OTSTARBEKOHASED OMADUSED

Seaded kasutada ruumide sees.

EKSPLUATATSIOONILISED / HOOLDUS SOOVITUSED

Konserveerimise töösid sooritada välja lülitatud voolu juures, peale toote maha jahtumist. Puhastada ainult õrnadega ja kuiva lapiga. Ärge kasutage keemilisi puhastusvahendeid. Ärge katke seadet. Tagada vaba õhu juurdepääsu. Seade võib kuumeneda kõrgematele temperatuuridele. Juhul, kui aktiveerus termokaitse või lühisekaitse tuleb välja lülitada toitepinge. Enne uuesti sisselülitamist on soovitatud mitmeminutiline vaheaeg. On soovitatud ülekontrollida kõikide ahelate ühendused ja sammuti valgustuse süsteemi elemente.

KASUTATUD MÄRGISTUSTE JA SÜMBOLITE SELGITUSED

P1: Nominaal parameetird primaar küljepool.
P2: Nominaal pinge, sagedus.
P3: Nominaal parameetird teisejärgulise küljepool.
P4: Nominaal pinge.
P5: Maksimaalne vool.
P6: Sumaarne maksimaalne koormuse võimsus.
P7: Nominaalselt maksimaalne ümbruskonna temperatuur, millega on lubatud mõjutada seadet.
P8: Seadmepinna maksimaalne temperatuur, milleni seade võib üles kuumeneda.
P9: II Klass. Seade, kus kaitset elektrilöögi eest vastutab veel, peale põhiisolatsiooni, lisakaitsevahendid nagu kahekordne või tugevdatud isolatsioon.
P10: Seade kindlustab valgusahelale ohutut toitepinget.
P11: Märgistatud sümbol tähendab, võimalust installeerida ja kasutada seadet pinnas/I, mis on normaalsest põlevast materialist
P12: Kasutamiseks ainult ruumi sees.
P13: Kaitsetransformaator on lühisekindel.
P14: Toode vastab Euroopa Liidu (EL) Direktiivide nõuetele.
P15: Kaitse tahkete kehade eest, suuremad kui 12mm.
P16: Vastavustunnistus, mis tõendab tootmise kvaliteedi vastavust kinnitatud standartidega Tolliliidu territooriumil.
P17: Toode vastab Suurbritannias (UK) kehtivate eeskirjade nõuetele.
P18: Toode ei ole sobitatud kaastööks valguse pimendajaga.
P20: Toiteallika efektiivsus [%]

KESKONNAKAITSE

Hoolitse puhtuse ja keskkonna eest. Soovitame pakendijäätmete segregatsiooni
P21: See märgistus näitab vajadust eraldi koguda ärakasutatud elektri-ja elektroonikaseadmeid. Tooteid sel viisil märgistatud, trahvi ähvardusel, ei tohi väljavisata tavalisse prügikasti koos muude jäätmetega. Sellised tooted võivad olla kahjulikud keskkonnale ja inimeste tervisele, nad nõuavad erilist ümbertöötlemist / taaskasutamist / ringlussevõtu / kõrvaldamist. Tooted sel volema ära antud kasutatud elektriseadmete või elektroonikaseadmete kogumispunkti. Teavet kogumispunktide / vastuvõtmise kohtade iisil märgistatud peavad kohta saavad anda kohalikud omavalitsus võimud või selliste seadmete edasimüüjad. Kasutatud seadmeid võib tagastada ka müüjale, juhul, kui ostetatav kogus uusi tooteid ei ole suurem, kui ostetavad samalaadi uued seadmed oma kogusega on vastavuses. Ülevalpool toodud reeglid kehtivad Euroopa Liidu piirkonnas. Teiste riikide puhul tuleks kasutusele võtta kohalikke õigusakte, mis kehtivad antud riigis. Me soovitame teil ühendust võtta oma toote turustajaga teie piirkonnas.

MÄRKUSED / NÄPUNÄITED
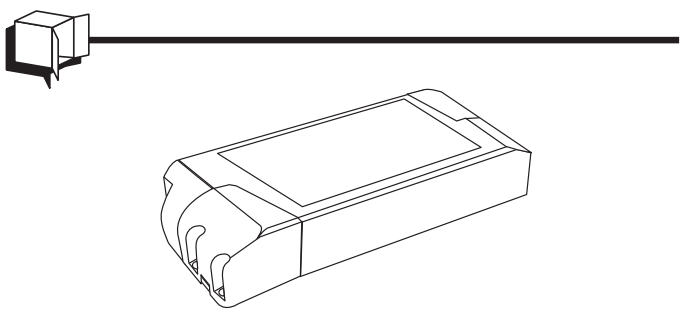
Käesoleva käsiraamatus toodud soovituste eiramine, võivad põhjustada näiteks tulekahju, põletushaavu, elektrilöögi, füüsilisi vigastusi ja muid kahjustusi nii materiaalseid ja immateriaalseid. Kanlux margi all olevate toodete kohta lisainfot leiate veebil: www.kanlux.com Kanlux SA ei kanna mingisugust vastutust juhtumite eest, mis tulenevad mitte kinnipidamisest siin toodud kasutusjuhendusest. Firma Kanlux SA jätab endale õiguse muudatuste tegemiseks kasutusjuhendis – kehtiva versiooni saab alla laadida veebilehelt www.kanlux.com.